# NASKA 1, NASKETTA

Historical Archive, 1933

La famiglia di lampade Naska è un classico dal 1933. Semplice e funzionale, con un braccio orientabile in tutte le direzioni, è disponibile in tre diversi versioni da tavolo e anche da terra e parete.

**PRODOTTI CORRELATI**

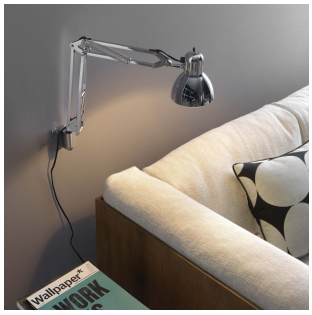


## NASKA 1, NASKETTA

*Lampada da Parete*

## NASKA 1, NASKETTA

*Lampada da Terra*

## NASKA 1 (LED)

*Lampada da Tavolo*

**SPECIFICHE TECNICHE**

Famiglia di lampade da tavolo, terra e parete provvista di bracci orientabili in tutte le direzioni. Base e stelo in acciaio. Parabola in alluminio. Il tutto verniciato bianco BI (RAL 9003 opaco), nero NO (RAL 9005 opaco) o cromato CR. Cavo di alimentazione e spina colore nero.

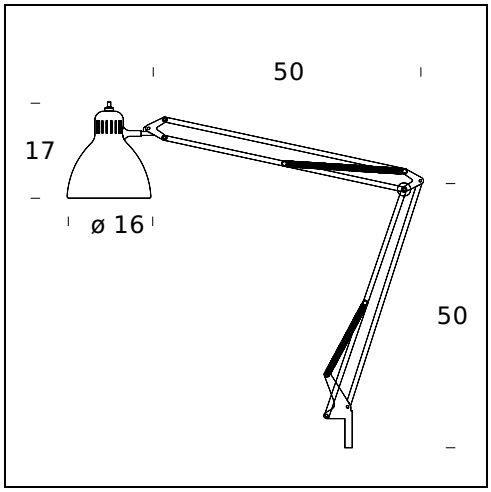


**NOME DEL MODELLO:** Naska 1

**CODICE:** 8000..

**DIMENSIONE:** 50-50 / Ø 16x17 cm

**MATERIALI:** Metal

**COLORI**

- Black - RAL Code: RAL 9005 Matt
- Chrome-Plated
- White - RAL Code: RAL 9003 Matt

**LAMPADINA:** 1×42W (HA) Eco Saver E27

**PLUG:** Black

**CAVO DI ALIMENTAZIONE:** Black

**CERTIFICAZIONI E SIMBOLI:**

IP20 Classe II

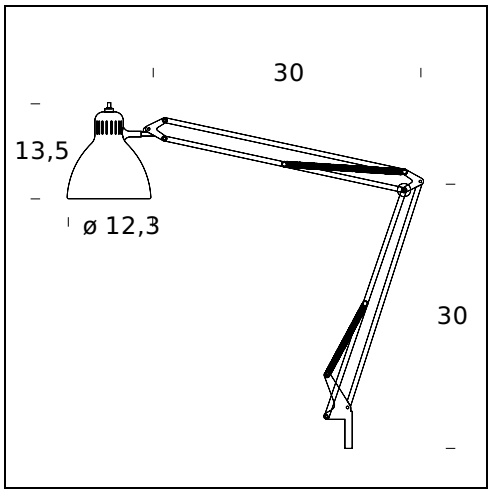


**NOME DEL MODELLO:** Nasketta

**CODICE:** 8004..

**DIMENSIONE:** 30-30 / Ø 12,3x13,5 cm

**MATERIALI:** Metal

**COLORI**

- Black - RAL Code: RAL 9005 Matt
- Chrome-Plated
- White - RAL Code: RAL 9003 Matt

**LAMPADINA:** 1×28W (HA) Eco Saver E27

**PLUG:** Black

**CAVO DI ALIMENTAZIONE:** Black

**CERTIFICAZIONI E SIMBOLI:**

IP20 Classe II

**COMPONENTI**

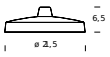


**BASE CODE - 8100..**
Base tavolo per 8000... e 8001...

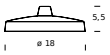


**BASE CODE - 8107..**
Base tavolo per 8004...

**MORSETTO CODE - 8101..**
Morsetto per Naska 1, Naska 2 and Nasketta

Subject to technical modifications and modifications to content