Tolomeo Micro Tavolo - Nero - Corpo Lampada + Base

IP20

DESIGN BY

Michele De Lucchi, Giancarlo Fassina

DESCRIZIONE

Base e struttura a bracci mobili in alluminio lucidato; diffusore in alluminio anodizzato opaco nero; snodi e supporti in alluminio brillantato. Sistema di equilibratura a molle. Codice riferito solo al corpo lampada.

DISEGNI TECNICI

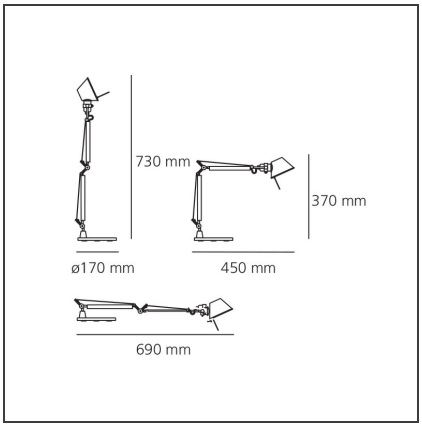

CARATTERISTICHE

Codice articolo:	A011830	**Materiale:**	Alluminio, acciaio
Colore:	Nero	**Serie:**	Design
Installazione:	Tavolo		

DIMENSIONI

Lunghezza:	cm 45	**Estensione massima in larghezza:**	cm 69
Altezza:	cm 37		
Diametro base:	cm 17		
Estensione massima in altezza:	cm 73		

SORGENTI NON FORNITE

Categoria:	HALO	**Color Rendering:**	1a
Numero:	1	**Temperatura Colore (K):**	3000K
Watt:	46W		
Lbs:	Qt26		
Attacco:	E14		

SORGENTI ALTERNATIVE

Categoria:	LED
Numero:	1
Watt:	4W
Tipologia:	2
Attacco:	E14
Class:	A

LUMINAIRE

Watt :	W	**Flusso luminoso emesso (lm):**	244lm
Tensione di alimentazione:	220V-240V	**CCT:**	0K
		Efficiency:	57%
		Efficacy:	6.1lm/W
		CRI:	100

Note

Supporto intercambiabile: base, morsetto, perno fisso o doppio che permette di montare due corpi lampada indipendenti. Possibilità di montare sorgente LED su attacco E14

ACCESSORIES

TOLOMEO
MORSETTO
A004100

TOLOMEO
SUPP.TAVOLO
FISSO
A004200